Crew | Orientações da impressão

A seguinte guia de impressão foi preparada para o seu designer gráfico, no entanto você não tem um designer gráfico, Flashbay tem o prazer de mostrar o seu projeto e / ou texto que você pode enviar por e-mail para o seu gerente de conta de Flashbay. Tendo apresentado o seu projeto para Flashbay, você receberá PDF virtual para sua revisão. Podemos fazer modificações posteriormente, conforme solicitado.

Serigrafia | Impressão Fotográfica

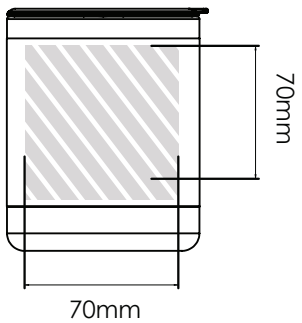

Gravação a Laser

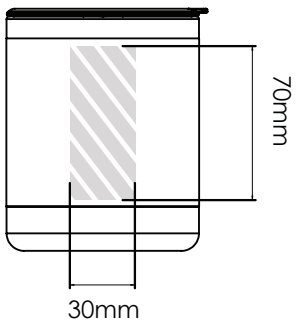

Gravação Individual

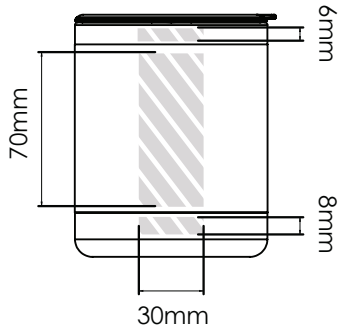

Impressão a 360º

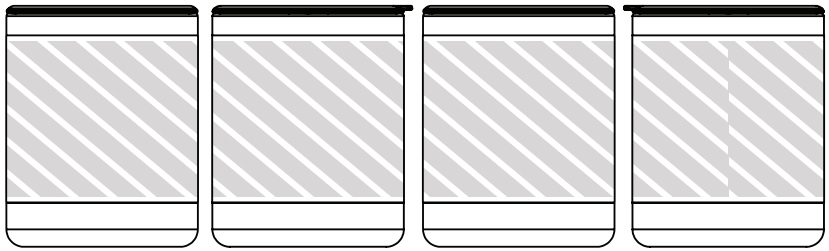

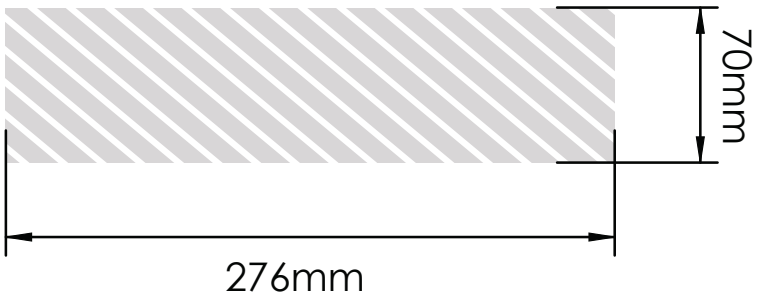

Impressão
especificação:

- Modo de cor CMYK
- Preferivel arquivos vetoriais,
- 300dpi por rasters

Área de impressão